СБ

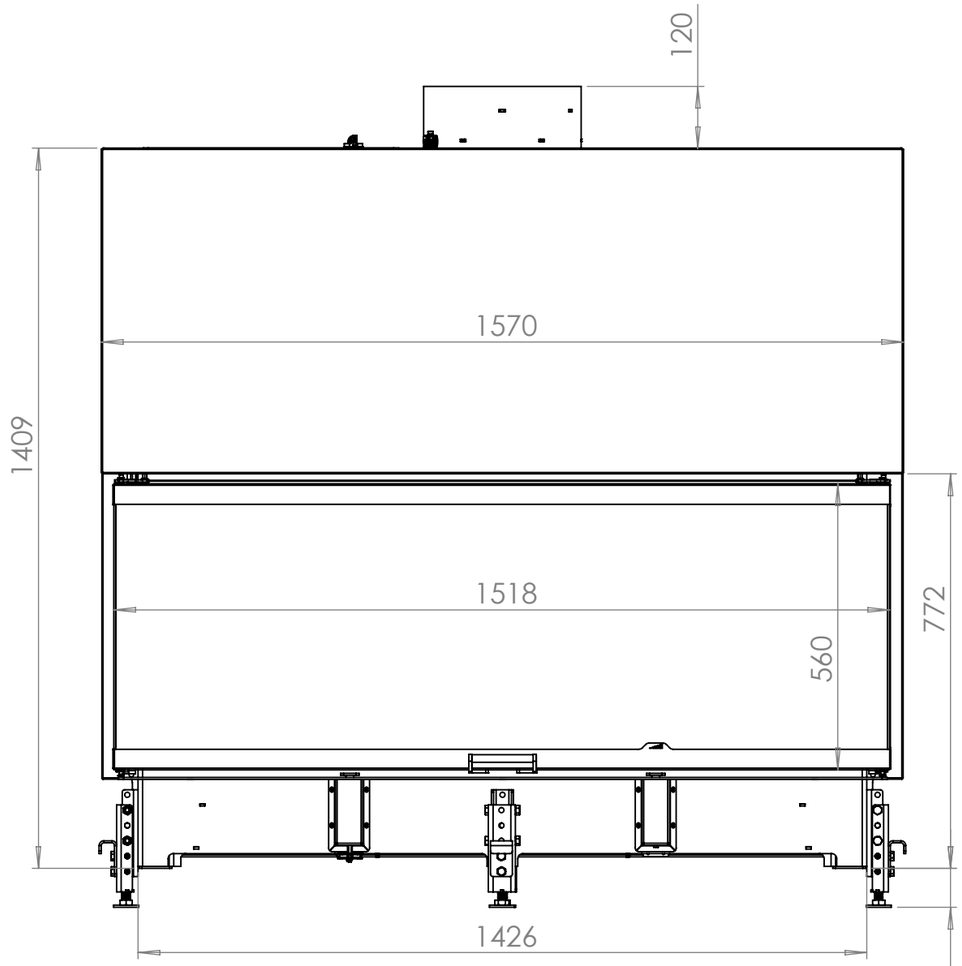

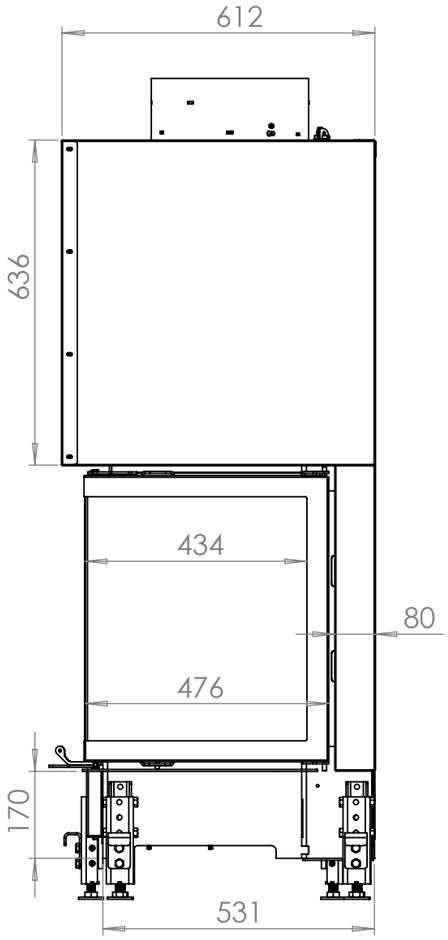

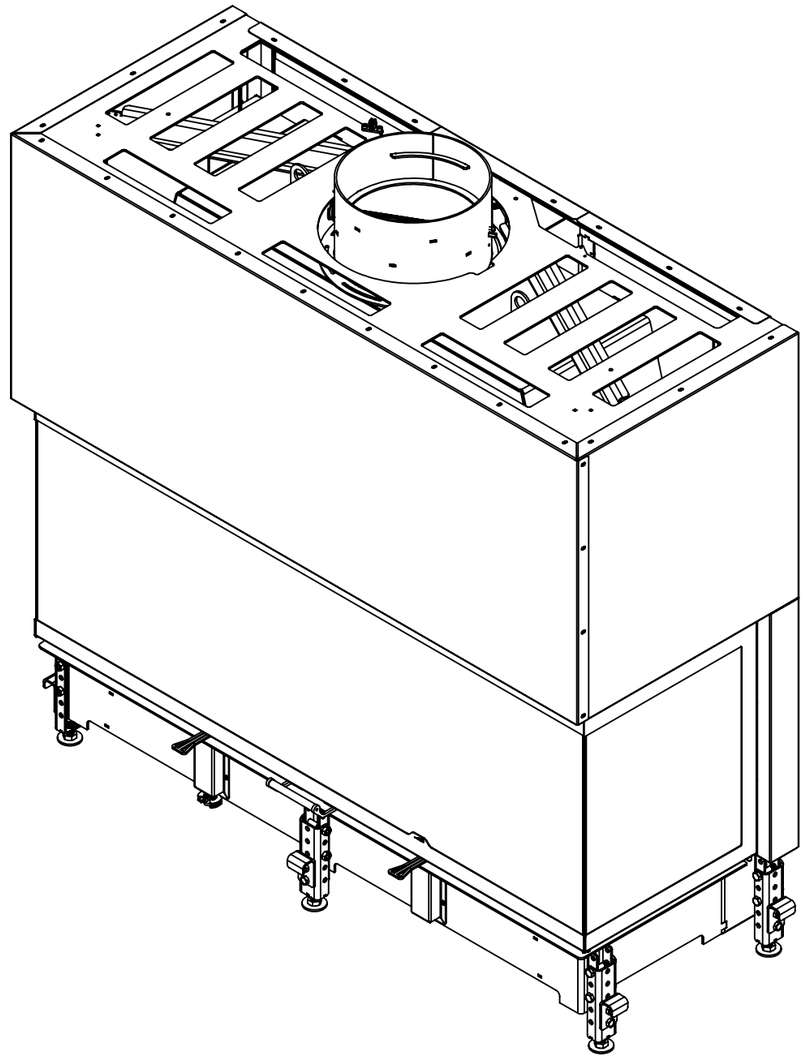

высота ножек
изменяется
в пределах 70-300мм

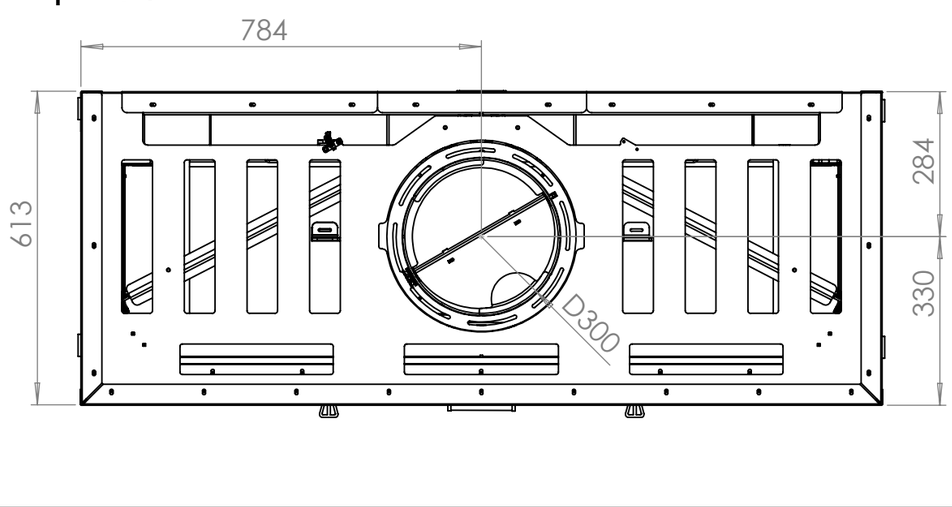

*размер для справок

					СБ	
Изм.	Лист	№ докум.	Подп.	Дата	Esma 3C 150(46)54 UP	Лит. / Масса / Масштаб: 1:50
Разраб.						Лист 1 / Листов 1
Пров.						
Т. контр.						
Н. контр.						
Утв.						

Перв. примен.
Справ. №
Подп. и дата
Инв. № дубл.
Взам. инв. №
Подп. и дата
Инв. № подл.

Файл: Сборка Esma 3C 150(46)54 UP ДЛЯ ЧЕРТЕЖА ОП Rev. 09.26

A